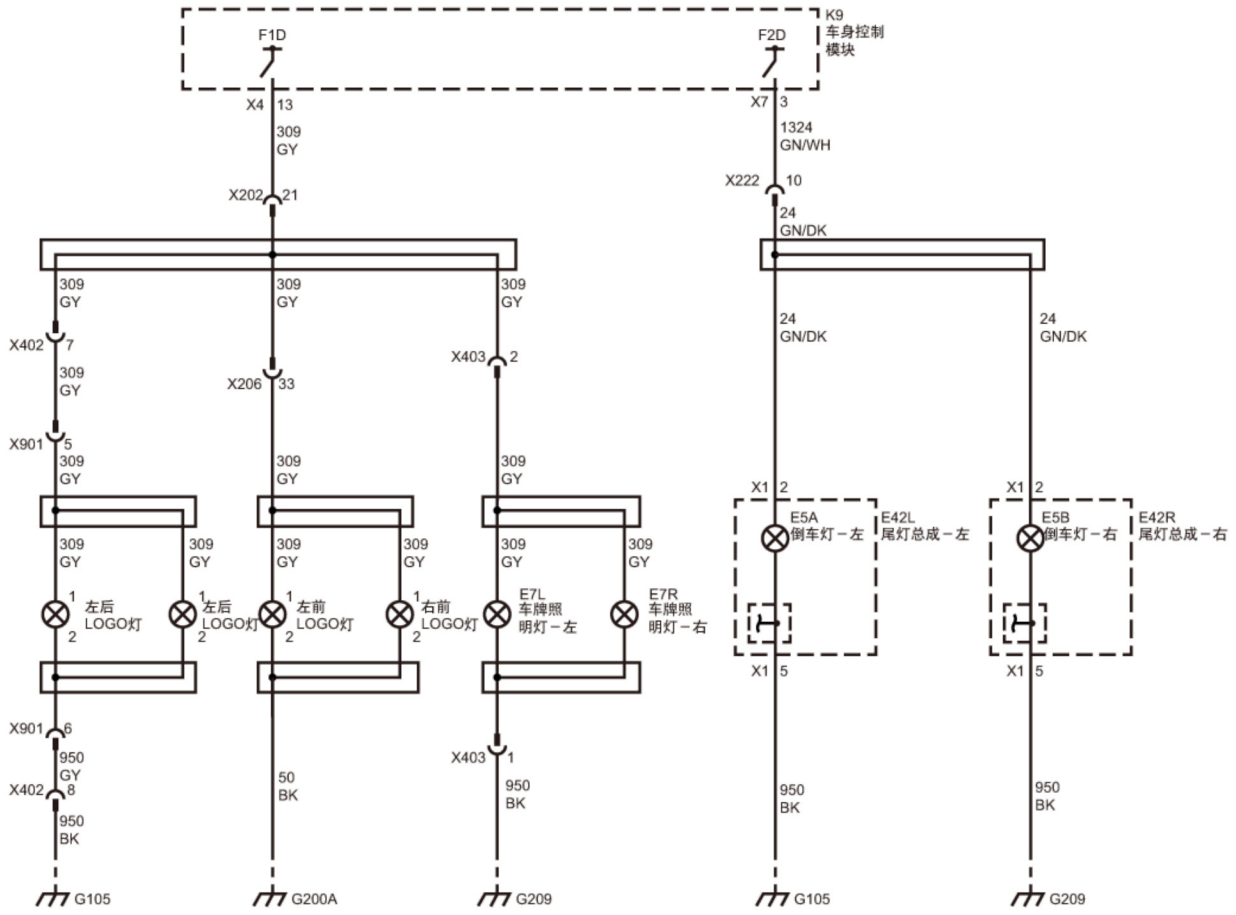
K9
车身控制
模块
F1D
F2D
X4 13
X7 3
309
GY
1324
GN/WH
X202 21
X222 10
24
GN/DK
X402 7
X206 33
X403 2
X901 5
X1 2
E5A
倒车灯－左
E42L
尾灯总成－左
E5B
倒车灯－右
E42R
尾灯总成－右
左后
LOGO灯
左后
LOGO灯
左前
LOGO灯
右前
LOGO灯
E7L
车牌照
明灯－左
E7R
车牌照
明灯－右
X1 5
X901 6
950
GY
X402 8
950
BK
50
BK
X403 1
G105
G200A
G209
G105
G209
14e0403607